公式成績表

中学生・男女
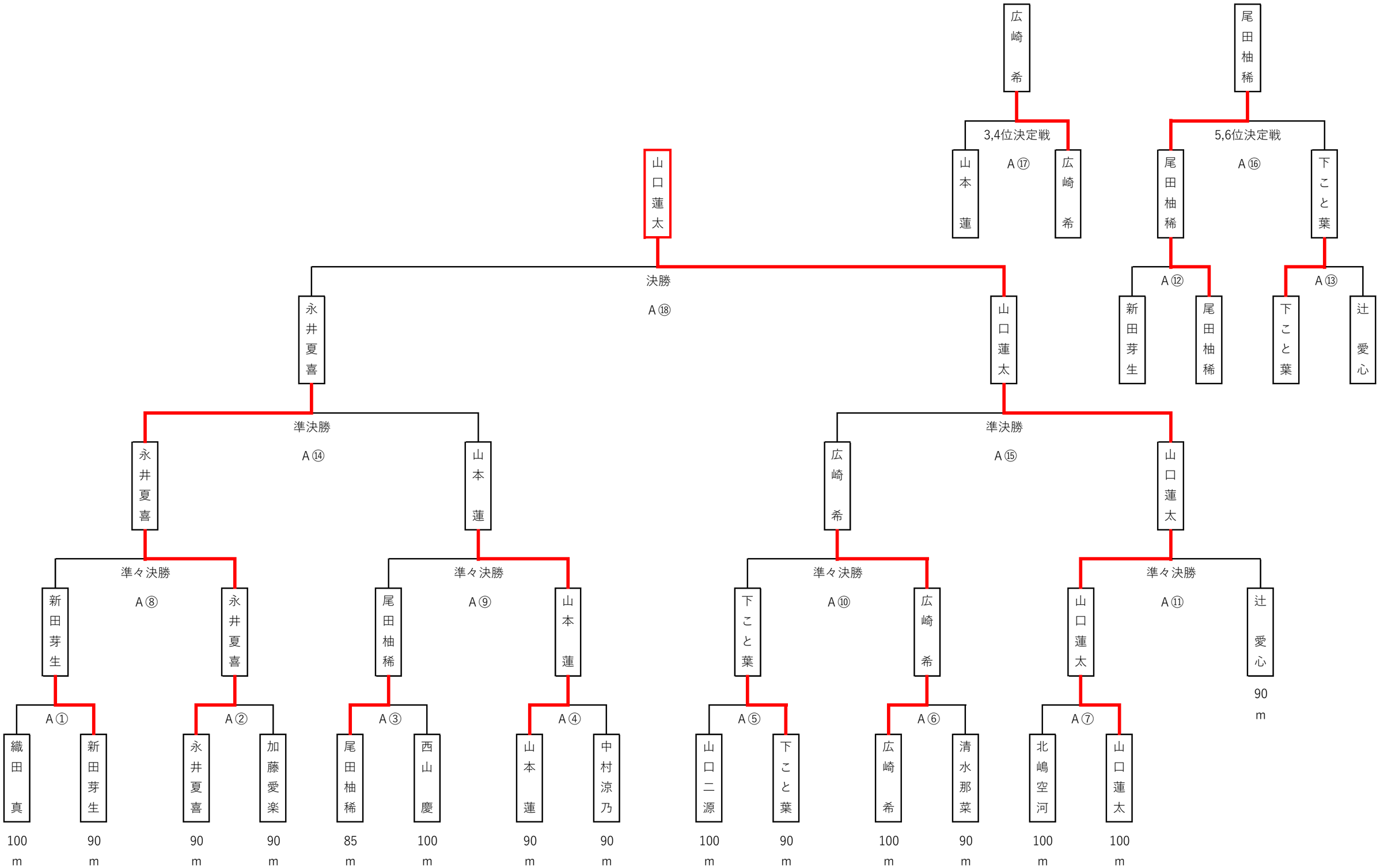
2021/2/7